Cozinha e Banheiro dos Apartamentos do Bloco B:
301 ao 1501

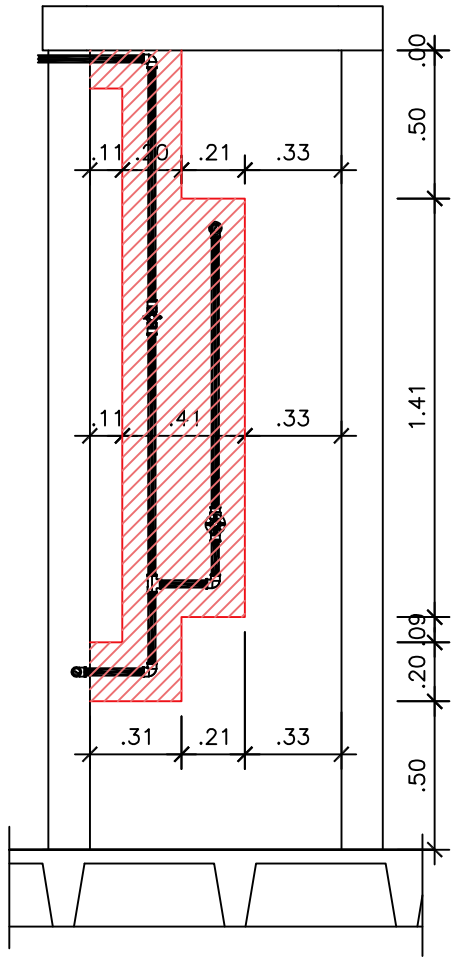

Vista B
ESCALA 1/25

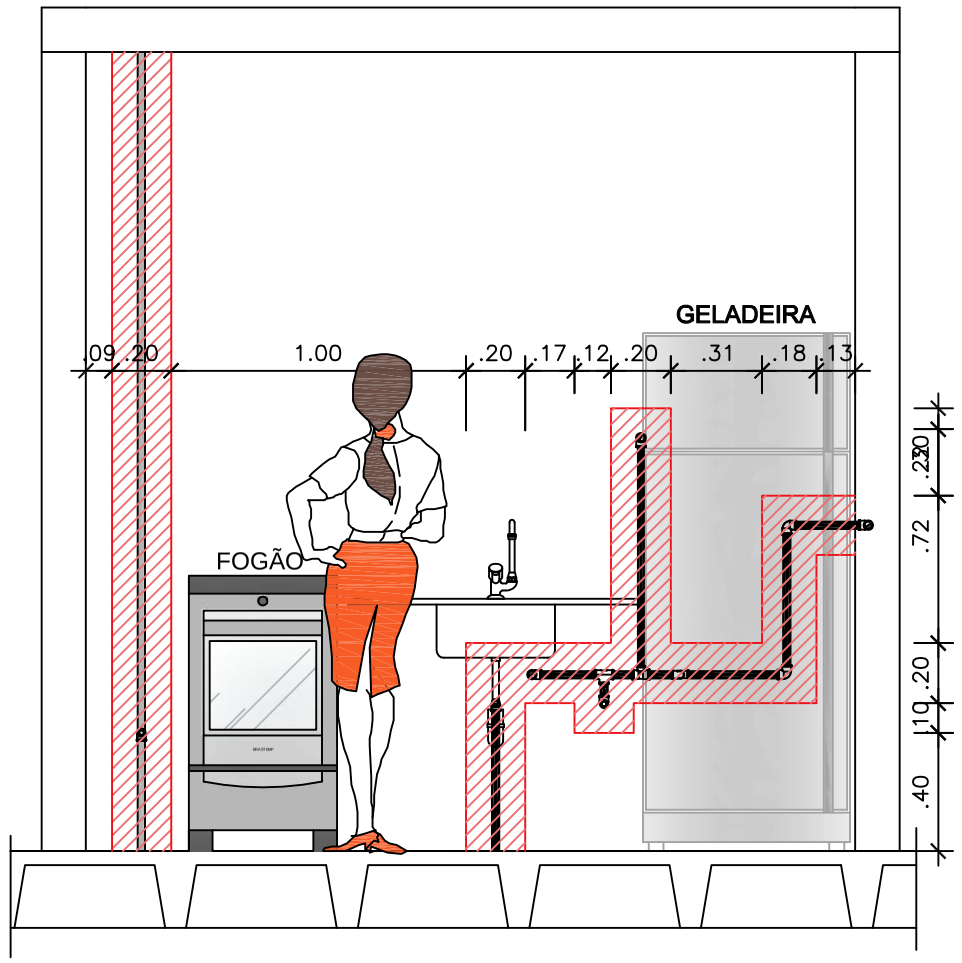

Vista C
ESCALA 1/25

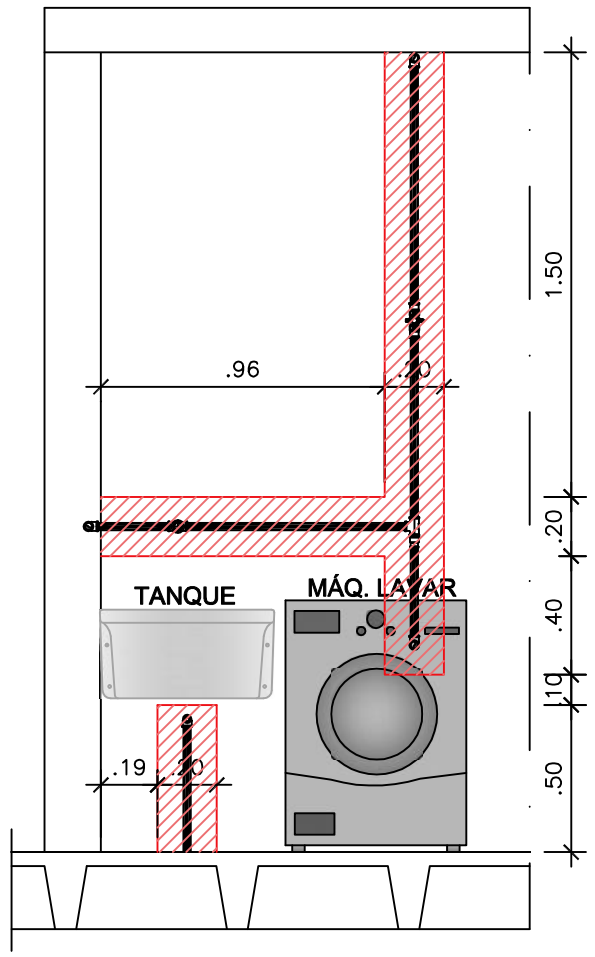

Vista D
ESCALA 1/25

PORTO
BSB-ENGENHARIA

COSMOPOLITAN
águas claras